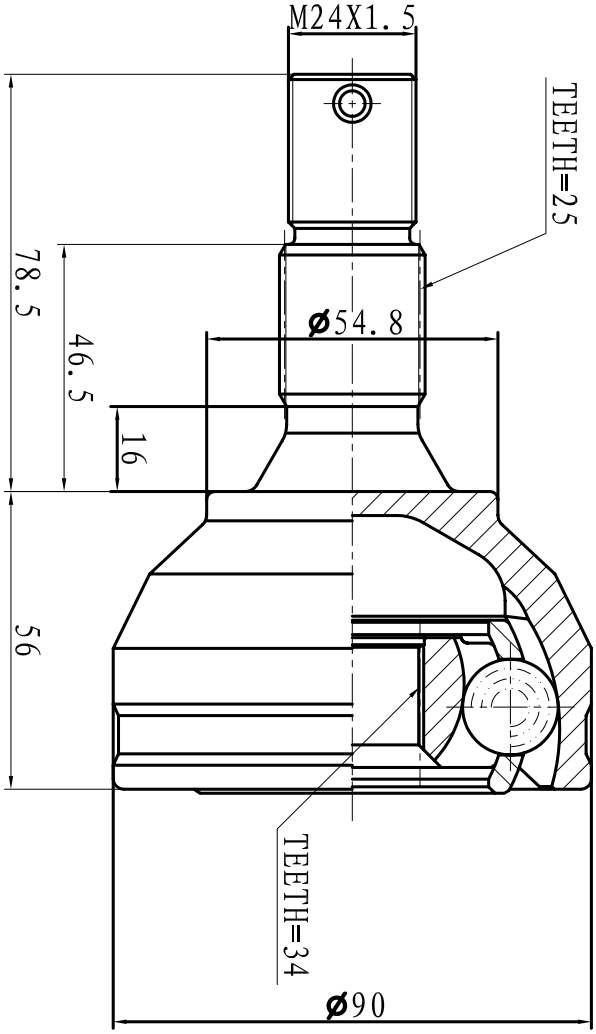
M24X1.5
78.5
46.5
16
56
TEETH=25
ø54.8
TEETH=34
ø90