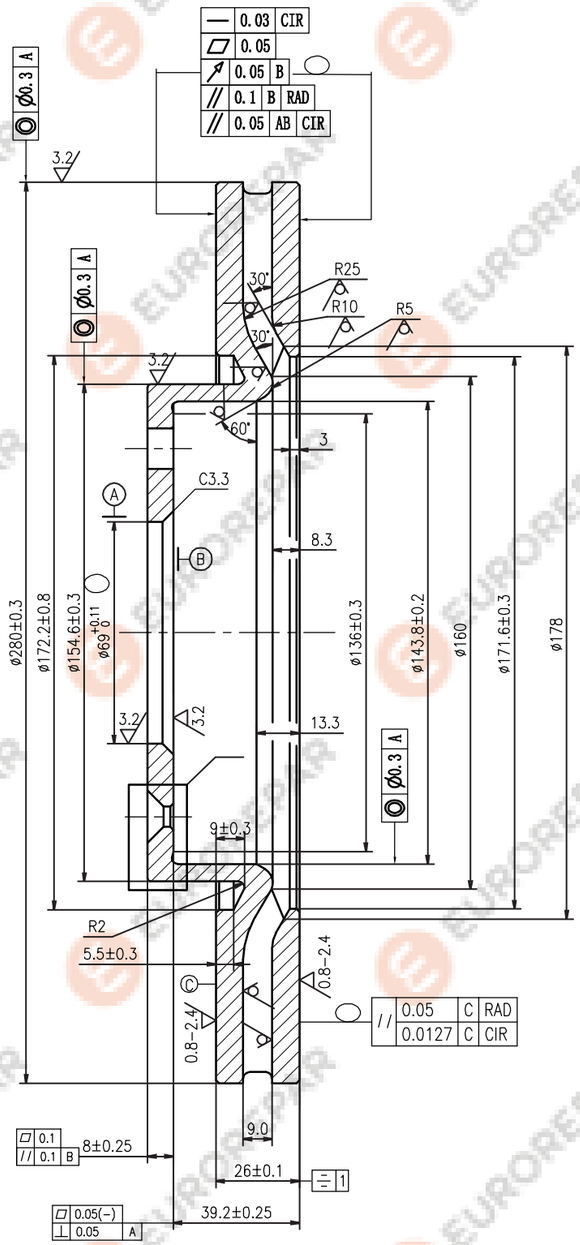
0.03 CIR
0.05
0.05 B
0.1 B RAD
0.05 AB CIR
Ø0.3 A
3.2
R25
R10
R5
30°
60°
3
C3.3
8.3
13.3
9±0.3
R2
5.5±0.3
0.8–2.4
0.05 C RAD
0.0127 C CIR
9.0
8±0.25
0.1
0.1 B
26±0.1
1
39.2±0.25
0.05(–)
0.05 A
ø280±0.3
ø172.2±0.8
ø154.6±0.3
ø69 +0.11 0
ø136±0.3
ø143.8±0.2
ø160
ø171.6±0.3
ø178

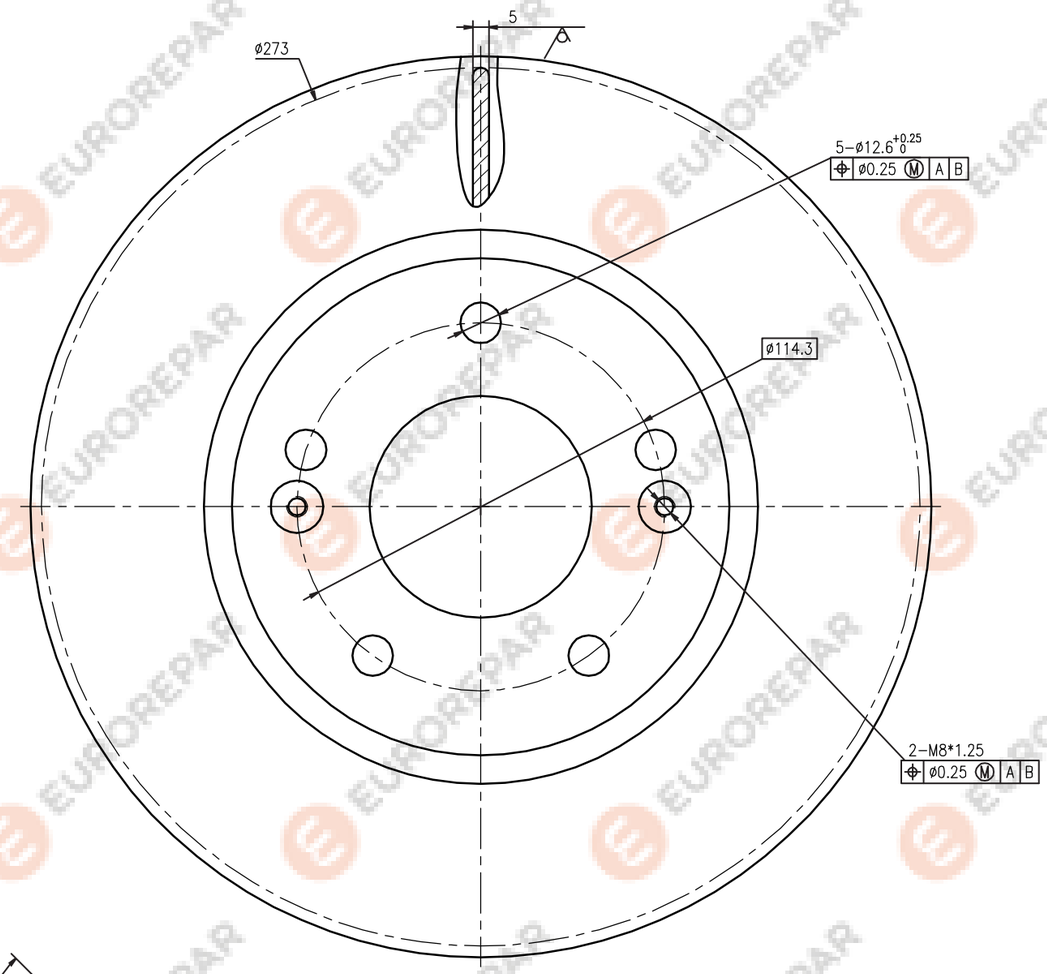
5
ø273
5–ø12.6 +0.25 0
ø0.25 M A B
ø114.3
2–M8*1.25
ø0.25 M A B

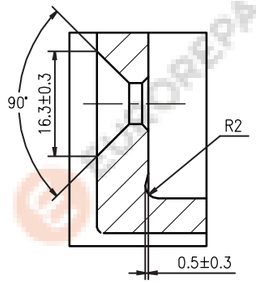
90°
16.3±0.3
R2
0.5±0.3

EUROREPAR